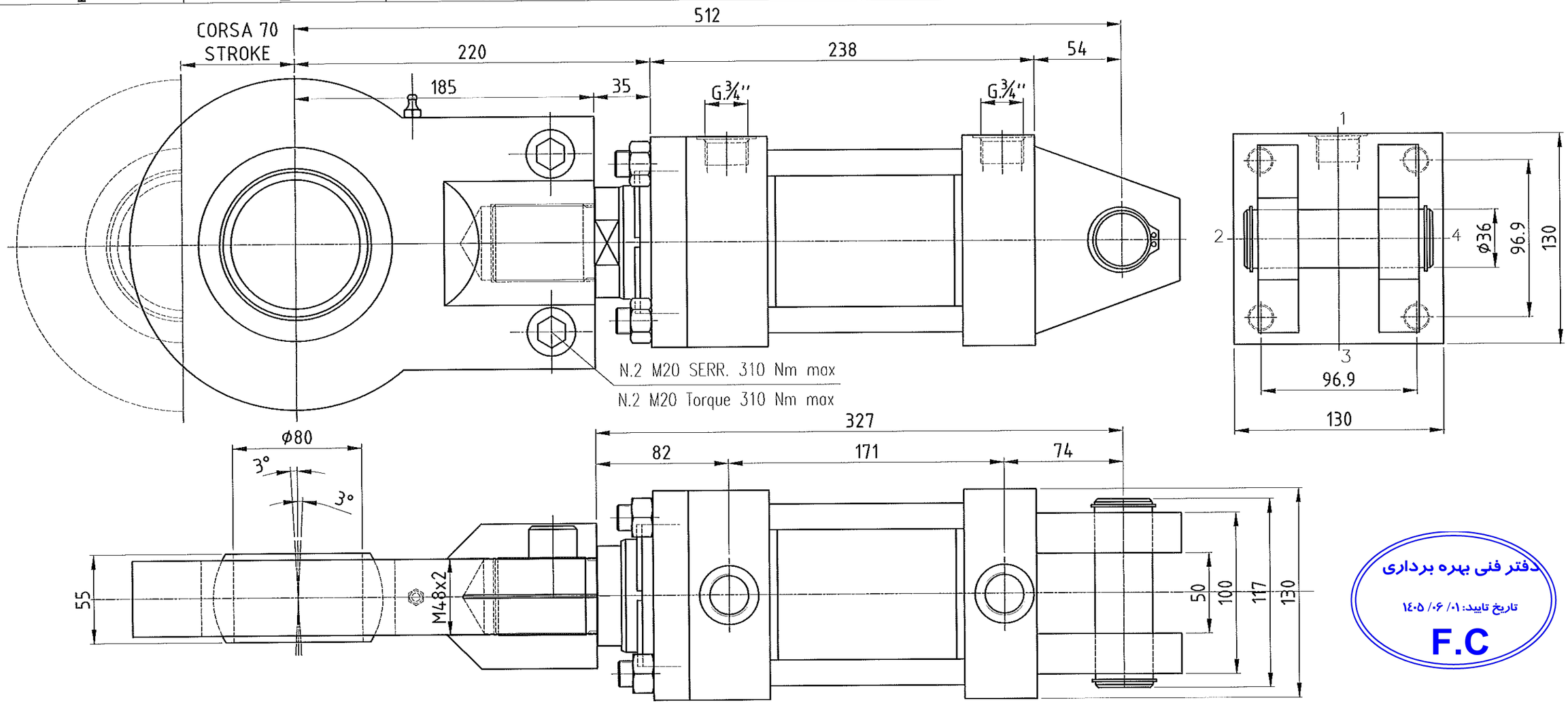

دفتر فنی بهره برداری
تاریخ تایید: ۰۱/ ۰۶/ ۱۴۰۵
F.C

CILINDRO IDRAULICO norme ISO 6020/2-ISO MP1
HYDRAULIC CYLINDER specification ISO 6020/2
ALESAGGIO ⌀100
BORE
STELO ⌀70
ROD
CORSA 70
STROKE
FLUIDO UTILIZZATO: OLIO MINERALE
USED FLUID : OIL type

GUARNIZIONI STANDARD PTFE
STANDARD PTFE SEALS
AMMORTIZZATO SU FONDO E TESTA
CUSHION ON THE BOTTOM AND HEAD
COMPLETO DI SFIATO ARIA
WITH AIR BLEEDS
COMPLETO DI SNODO ANTERIORE
WITH SPHERICAL BEARING
COMPLETO DI FORCELLA E PERNO POSTERIORE
WITH CAP FIXED CLEVIS AND PIVOT PIN

SMUSSI NON QUOTATI UNQUOTED EDGE CHAMFERING	RACCORDI NON QUOTATI UNQUOTED RADIUSES	FINITURA SUPERFICIALE R MICRON 1 UNI 4600 SURFACE TEXTURE R MICRON 1 UNI 4600
0.5x45°	0.5	

TOLLERANZE GENERALI PER PARTI LAVORATE
GENERAL TOLLERANCES FOR MACHINING PARTS EN 22768-1/-2
GRADO DI PRECISIONE m, H
DEGREES OF ACCURACY
Dimensioni in mm
Dimensions

<6	>6 to 30	>30 to 120	>120 to 315	>315 to 1000	>1000 to 2000	>2000 to 4000	>4000
± 0.1	± 0.2	± 0.3	± 0.5	± 0.8	± 1.2	± 2.0	± 3.0

REVISIONE Revision	DESCRIZIONE DELLA MODIFICA Modify description	DATA Date	ESEGUITO DA Prepared by	CONTROLLATO DA Checked by	APPROVATO DA Approved by
00	PRIMA EMISSIONE First issue	06-02-2013	S.T.C.		

DIPARTIMENTO - Department: UT-UD
SCALA Scale: 1:2.5
MASSA UNITARIA Unit Mass: 49 Kg

Group S.p.A.

Il contenuto di questo foglio e' propieta' esclusiva di STG Group S.p.A. l'uso non autorizzato di questo documento, o contrario allo scopo per cui e' stato prodotto, e' vietato e verra' perseguito a termini di legge.

The content of this sheet is STG Group S.p.A. copyright property. The unauthorized use of this document, or use contrary to its intented purpose, is not permitted and shall be prosecuted by law.

DESCRIZIONE - Description
CILINDRO IDRAULICO
HYDRAULIC CYLINDER

TRATTAMENTO TERMICO - Heat Treatment

MATERIALE/NORMA - Material/Standard :

RIFERIMENTO/COMMESSA - Reference/Job :

FORMATO Size	FOGLIO Sheet	DI Of	N° DISEGNO CLIENTE Customer Drawing N°	DISEGNO STG Group S.p.A. N° - STG Group S.p.A. Drawing N° :	REVISIONE Revision
A3	1	1		OL-8000-00171	00